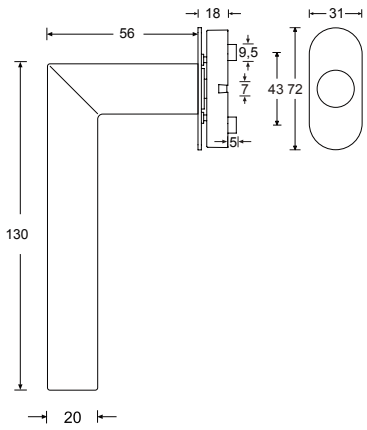

HAFI Flush Line – Design 203/420

Fenstergriff nach DIN EN 13126-3
mit 90° oder 45° Rastung, Nocken-Ø
9,5 mm, Befestigungspunkte 43 mm,
Vierkantstift 7 mm (ab 24 mm vorstehend)

- ■ Edelstahl matt
- ☐ Edelstahl poliert
- ☐ PVD Beschichtung
- ☐ SoftTouch Beschichtung