DIN EN 179 DIN 18273

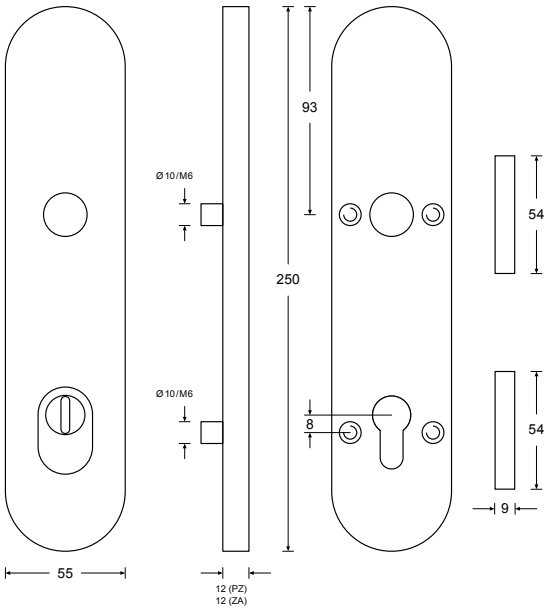

HAFI Schutzbeschlag – Design 521ZA/520PZ

Schutzgarnitur aus massivem Edelstahl, mit Langschild außen und Rosetten innen, unsichtbare Befestigung, mit Knopf und Türdrücker

Schutzklasse SK3 (ES2)

Vierkantstift 8 mm, Vierkantstift 9 mm

PZ 92/72/55 (weitere Lochungen auf Anfrage)

1.000.000 Bewegungszyklen mit Zertifikat*
freies Spiel < 1,0 mm
freie Winkelbewegung < 1,0 mm

Klassifizierungsschlüssel nach DIN EN 1906
4 7* - B 1 5 3 U
*Dauerhaftigkeit mit 1.000.000 Zyklen geprüft

- ■ Edelstahl matt
- □ Edelstahl poliert
- □ PVD Beschichtung